ТПП Ф1801.01.03.00.009

Ra 3,2 (√)

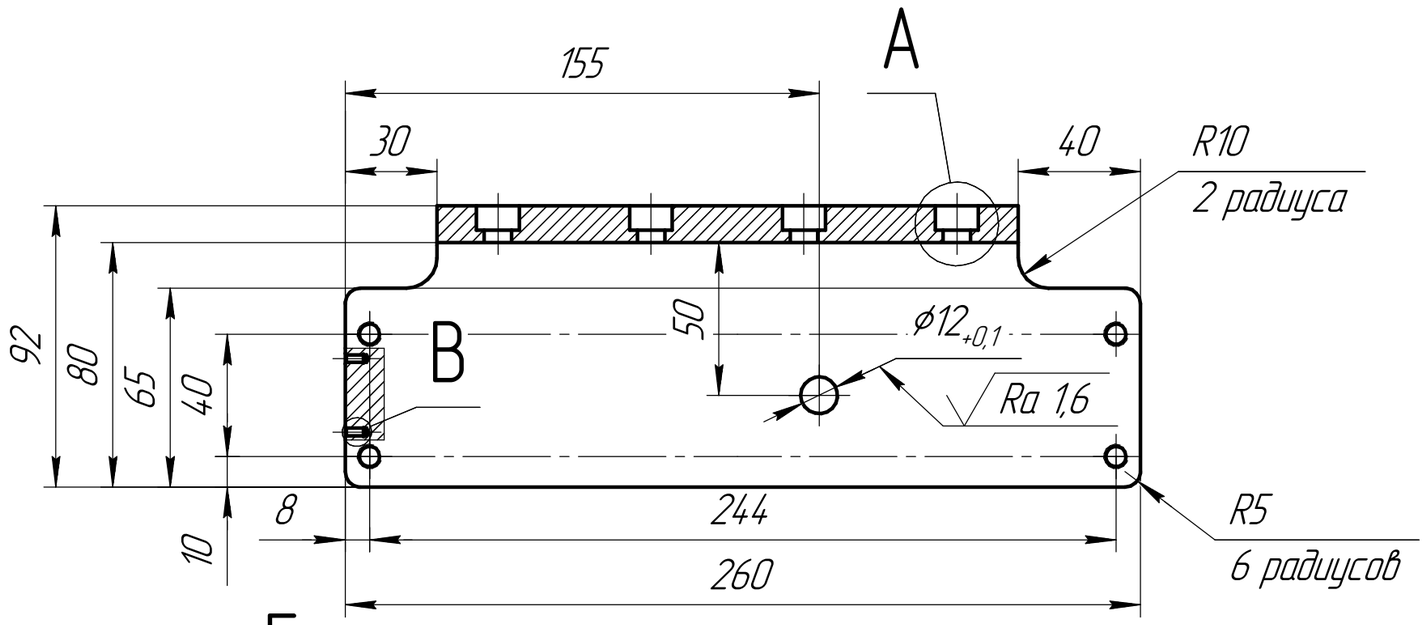

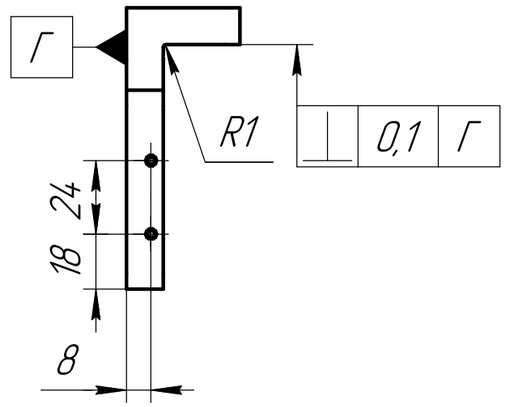

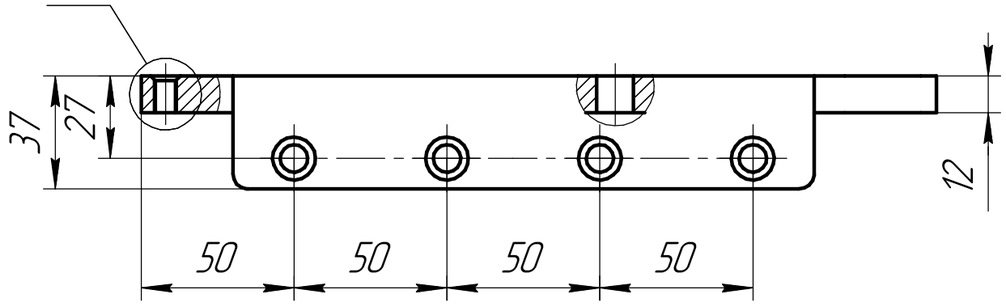

1 H14, h14, ± $\frac{IT14}{2}$.

2 Покрытие Ц9.

A(1:1)

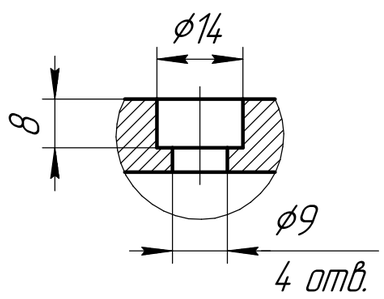

Б(1:1)

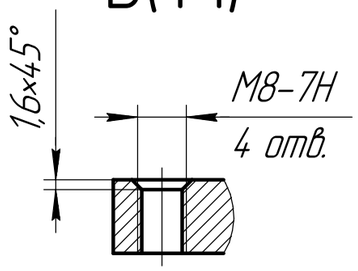

B(2:1)

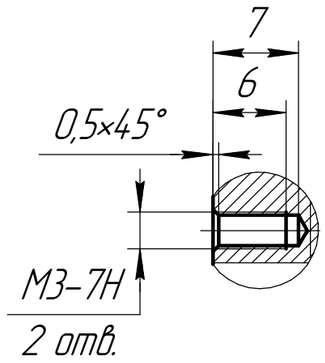

Изм.	Лист	№ докум.	Подп.	Дата	ТПП Ф1801.01.03.00.009		
Разраб.		Радкин С.А.			Ребро площадки	Лит.	Масса: 2,45 / Масштаб: 1:2
Пров.						Лист	Листов 1
Т.контр.							
Н.контр.					Ст3сп ГОСТ 380-2005	ООО "ЗМ-ИНЖИНИРИНГ"	
Утв.							

Перв. примен. | Справ. № | Подп. и дата | Инв. № дубл. | Взам. инв. № | Подп. и дата | Инв. № подл.

Копировал | Формат А3